UM-L8

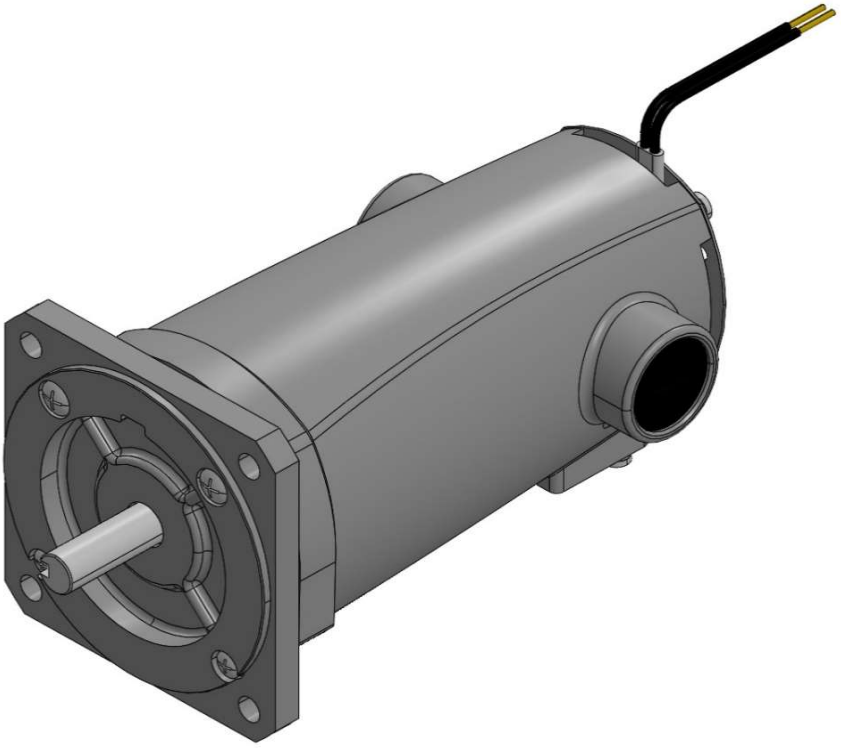

ー基本仕様ー

UM-L8

本仕様は製作可能品のごく一例です。記載の無い仕様でもお問合せください。

型式		UM-L8 G01	UM-L8 G02	UM-L8 G03
電源	入力	AC　Φ1　100V　（DC運転可）		
特性	定格回転数	16000r/min	11000r/min	6000r/min
	定格電流	12.7A	9.4A	6.4A
	定格出力	790W	600W	330W
	最大出力(参考値)	1900W	1000W	370W
寸法	外観寸法	外形寸法を参照		
	概略質量	3.7kg		
その他	絶縁	E種/コイル温度上昇75K（周囲温度40°C）		
	周囲温度	－10°C　～　40°C（但し凍結、結露なきこと）		
	回転方向	出力軸より見て　反時計方向、時計方向、両回転のいずれか		
	定格時間	連続		
	塗装	基本色：シルバー　※1		
	モータ種類	直巻形整流子電動機		
	構造	開放内扇形		

※1.指定色での塗装も可能です

ー標準特性ー

UM-L8

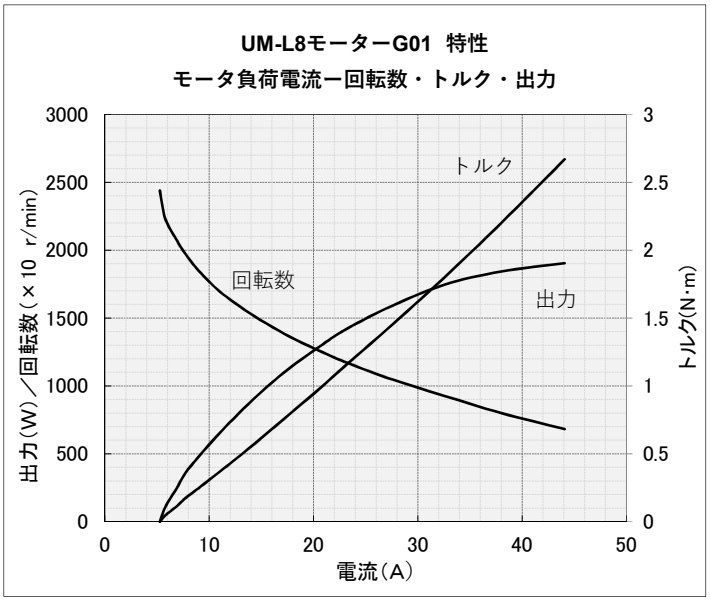

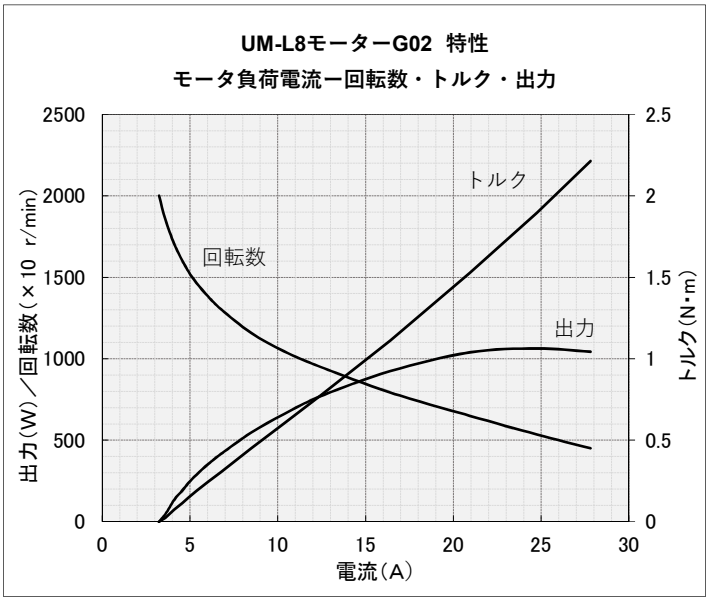

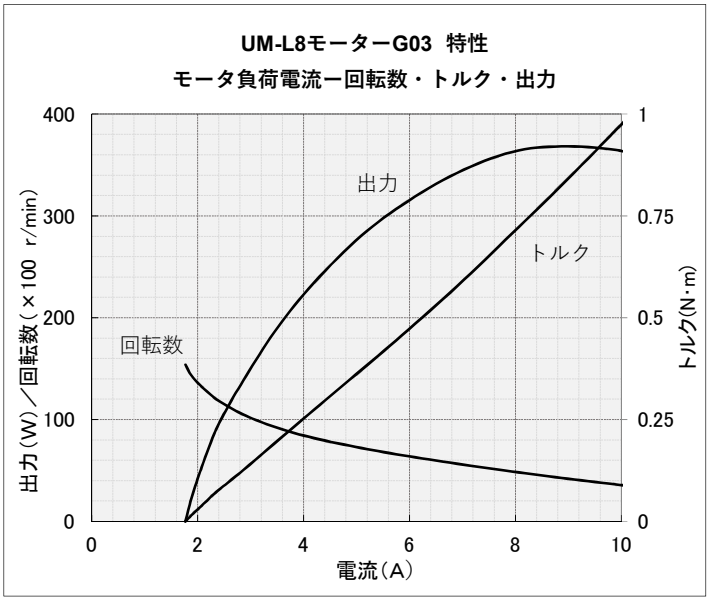

ー外形寸法ー
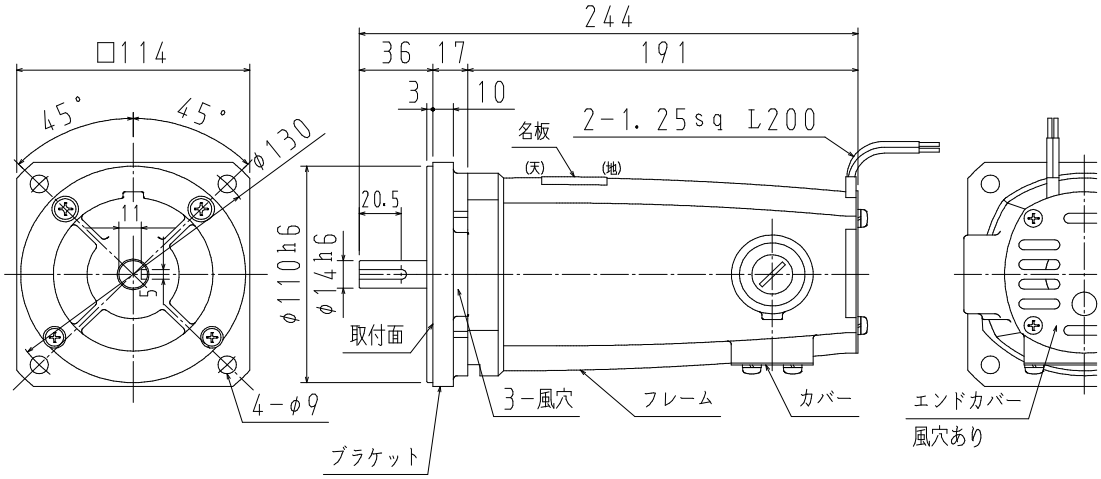
UM-L8